TIGER DEPACK®

PRODUCT LINE

SOMMARIO

IL SISTEMA TIGER DEPACK 4

CAMPI DI APPLICAZIONE 6

DEPACKAGING 8
forsu e scaduti

RECOVERY 11
SCARTI DI TRATTAMENTO RIFIUTI

PRODUCTION 12
SCARTI DI PRODUZIONE

COME FUNZIONA 14
La tecnologia della Tiger DePack è Brevettata!

TIGER DEPACK AFFIDABILITÀ E EFFICIENZA 16

LA GAMMA PRODOTTI 18

TIGER DEPACK HS 20 UNIT 20

TIGER DEPACK HS 20 22
Paper Pulp Solution

TIGER DEPACK HS 10 UNIT 24

TIGER DEPACK HS 10 LP 26

TIGER DEPACK HS 10 GROUP 28

TIGER DEPACK HS 5 UNIT 30

TIGER DEPACK HS 5 LP 32

TIGER DEPACK HS 5 GROUP 34

TIGER DEPACK REFERENCES 36

TECNOLOGIE PER LA SICUREZZA 40

IL SISTEMA TIGER DEPACK
AFFIDABILITÀ E EFFICIENZA 41
Tutta la tecnologia racchiusa in un'unica macchina

TIGER DEPACK 42
Accessori e Innovazioni

SERVICE WORLD WIDE 43

per saperne di più
www.tigerdepack.com

IL SISTEMA TIGER DEPACK

Tiger DePack è il brand che racchiude le tecnologie sviluppate e brevettate per lo sconfezionamento di prodotti imballati e la separazione di matrici nei settori di Recovery, Production e Depackaging.

Diventando standard tecnologico e di processo con distribuzione mondiale con il suo modello di punta Tiger DePack HS 10.

** Tiger DePack HS 10 Unit - New York (US)*

Tiger DePack è fornitore di fiducia cosi come partner tecnologico delle più importanti aziende di riferimento nei settori di produzione beni di largo consumo, trattamento rifiuti, digestione anaerobica e compostaggio con oltre 80 unità fra Europa, Australia, Canada ed US.

Aziende produttive che vogliono recuperare gli scarti di produzione direttamente in linea così come impianti di trattamento rifiuti al pari di poli di digestione anaerobica e compostaggio sono i principali clienti con i quali questa tecnologia è stata affinata negli ultimi 10 anni.

Il brand fa parte della **Cesaro Mac Import srl**, azienda leader in Italia nel settore impiantistico di trattamento rifiuti.

BILANCI DI MASSA

PRIMA DI TIGER DEPACK

INPUT 100% IN PESO → ISPESSIMENTO TRITOVAGLIATURA SEPARAZIONE ORIZZ. → OUTPUT A SMALTIMENTO **30-70%** IN PESO

↓

OUTPUT A VALORIZZAZIONE **70-30%** IN PESO

CON TIGER DEPACK

INPUT 100% IN PESO → SISTEMA **TIGER DEPACK** → OUTPUT A SMALTIMENTO O VALORIZZAZIONE IN FILIERE **3-10%** IN PESO

↓

OUTPUT A VALORIZZAZIONE **90-97%** IN PESO

La tecnologia DePack realizza la separazione fra imballaggio e contenuto da matrici in imballaggio/shopper cosi come il recupero di frazioni di interesse da matrici sfuse.

Il progetto TIGER DEPACK nasce nel 2007 per superare i limiti delle tecnologie di derivazione agricola/allevamento al tempo adattate a qusta applicazione.

L'innovazione principale realizzata dal sistema TIGER DEPACK si concretizza nella performance capace di raggiungere rendimenti di recupero ineguagliabili con superfici esigue e costi di esercizio definiti e contenuti.

Il bilancio di massa in basso illustra la performance in peso del sistema TIGER DEPACK rispetto alle soluzioni alternative, i numeri mostrano un altissimo recupero del flusso principale ed una altissima qualità dell'imballaggio separato.

Questultimo flusso con il trattamento TIGER DEPACK si rende idoneo alla successiva valorizzazione e spesso monetizzazione.

ECCO PERCHÉ ABBIAMO PROGETTATO TIGER DEPACK!

CAMPI DI APPLICAZIONE

Depakcaging di Source Separated Organic (SSO) o prodotti scaduti, Recovery di flussi provenienti da scarti di impianti trattamento rifiuti e Production che è l'inserimento di Tiger direttamente in linea produttiva: questi sono i principalli gruppi di applicazione Tiger DePack.

Tiger è Da 10 anni migliore soluzione tecnologica per il trattamento delle matrici piu difficili da valorizzare.

I campi di applicazione delle tecnologie Tiger DePack sono potenzialmente moltissimi. Concettualmente possono essere racchiusi in 3 macro categorie: **Depackaging, Recovery, Production**.

Tiger DePack nel suo prodotto di punta HS 10 UNIT è stato, fino allo scorso anno, un singolo macchinario estremamente performante.

Gli ottimi risultati ottenuti hanno portato all'ampliamento nella gamma prodotti ottenendo macchinari con caratteristiche sempre più specifiche per il **DePack, Recovery** e **Production**.

DEPACKAGING
- RIFIUTO -

FORSU DA RACCOLTA DIFFERENZIATA
CIBI SCADUTI

RECOVERY
- RIFIUTO -

FLUSSI DI SOVVALLI DA IMPIANTI
PULPER DA CARTIERA

PRODUCTION
- ATTIVITÀ PRODUTTIVA -

DETERGENTI | CIBI SCATOLATI
GELATI | BEVANDE
PET FOOD

DEPACKAGING
FORSU E SCADUTI

IL SETTORE PRINCIPALE DA CUI È INIZIATA L'ESPERIENZA DELLA TIGER DEPACK!

Il **depackaging** (deconfezionamento), cioè l'esigenza di recuperare l'imballaggio e il contenuto ottenendo matrici ben definite e riutilizzabili, come ad esempio i cibi scaduti in imballaggi di vario tipo come cartone, tetrapack, latte di metallo ferroso e non ferroso.

In questo caso il vantaggio per il cliente è di ottenere due matrici entrambe utilizzabili: l'organico e la confezione, entrambi inseribili in cicli di valorizzazione dedicati e pertanto senza la produzione di rifiuto.

Nel DEPACKAGING TIGER si inserisce come pretrattamento e dunque nella fase iniziale del processo.

Le due frazioni separate vengono inviate l'una (ORGANICO) a processi di Digestione Anaerobica e Compostaggio siano essi WET o DRY process alla pari de solo compostaggio diretto.

L'imballaggio separato (SACCHETTI DEL FORSU-IMBALLAGGI) presenta un bassissimo peso ed una qualità adatta per successive valorizzazioni di filiera.

Le unità sono realizzate con materiali resistenti in ambienti con condizioni stressanti e la struttura robusta garantisce resistenza ad urti accidentali con i mezzi di caricamento.

DEPACKAGING	WASTE
MATRICE:	**SSO:** matrice eterogenea di provenienza da raccolta stradale, mercatale, centri commerciali e grande distribuzione così come stazioni portuali e areoportuali. **FALLATI/SCADUTI:** Derrate alimentari, cosmetici e detergenti
PERFORMANCE:	Inserita in impianti di trattamento rifiuti la Tiger DePack recuper la frazione organica/contenuto e la matrice secca/imballaggio ottenendo 2 flussi con caratteristiche qualitative idonee ai successivi trattamenti e valorizzazioni.

** Forsu da raccolta differenziata / Cibi scaduti*

** Flussi di sovvalli da impianti / Pulper da cartiera*

RECOVERY

SCARTI DI TRATTAMENTO RIFIUTI

Il secondo settore di applicazione **è il recovery** (recupero del rifiuto) di prodotti provenienti da processi di smaltimento.

Inserita in linee di trattamento rifiuti preesistenti Tiger DePack recupera TUTTA la matrice organica ancora presente.

Dall'esperienza maturata negli impianti di recupero, abbiamo rilevato che da un peso del 27% di plastiche inviate a smaltimento con l'utilizzo di Tiger DePack si manda allo smaltimento solo il 7%.

La nostra speciale tecnologia garantisce inoltre l'omogeneizzazione del materiale riducendone la pezzatura per renderlo adatto a tutte le applicazioni successive: dalla digestione anaerobica a umido fino al compostaggio che al recupero della materia prima.

Sempre nell'ambito della "Recovery" è stata creata la Tiger DePack PPS impiegata per il trattamento del pulper di cartiera che non è un prodotto ma è una scarto di prduzione del processo delle cartiere. Anche in questo caso l'inserimento della Tiger DePack ha consentito una diminuzione considerevole della produzione di rifiuto inviato a smaltimento con un recupero del 20% di pasta di carta da reinserire nel ciclo produttivo

RECOVERY	WASTE
MATRICE:	**Sovvalli** da pretrattamento Forsu e Scaduti **Pulper:** Scarto di processo cartiere
PERFORMANCE:	Applicata nella lavorazione degli scarti provenienti da impianti di trattamento rifiuti Tiger DePack lavora efficacemente una matrice altrimenti destinata interamente a smaltimento

PRODUCTION

SCARTI DI PRODUZIONE

Terzo settore di impiego è il production.

Le produzioni industriali generano scarti per controlli di qualità: ad esempio etichette storte sugli imballaggi, test a campione su partite di prodotto. Inserendo Tiger DePack, all'interno del processo produttivo, si riesce a suddividere il prodotto recuperando quello che altrimenti sarebbe uno scarto di lavorazione permettendo di evitare la produzione di rifiuti alla fonte.

La macchina è gia attiva in impianti che producono pet food, aziende che producono gelati o aziende che producono detersivi

PRODUCTION	ATTIVITÀ PRODUTTIVA
MATRICE:	Ogni tipo di scarto di produzione in carta/cartone, tetrapack, metalli ferrosi e non, plastica
PERFORMANCE:	Integrata in linea di produzione Tiger DePack separa il contenuto dall'imballaggio con un recupero di massa prossimo al 100%

** Detergenti/Cibi scatolati Gelati/bevande - Pet Food*

POP QUIZ
POP QUIZ
HISTORY
ORIGINAL
FUDGE BARS

FANTASTIC

COME FUNZIONA

LA TECNOLOGIA DELLA TIGER DEPACK È BREVETTATA!

Ideata per colmare il vuoto tecnologico lasciato dagli standard preesistenti come l'inspessimento, la tritovagliatura, la separazione orizzontale, Tiger DePack ha seguito un processo di progettazione focalizzato su 3 punti:

1. INPUT	2. SISTEMA	3. OUTPUT

CON TIGER DEPACK

INPUT **100%** IN PESO → SISTEMA **TIGER DEPACK** PATENTED → OUTPUT DRY

% IN PESO	QUALITÀ
–	+

↓

OUTPUT WET

% IN PESO	QUALITÀ
+	+

Cuore della tecnologia del sistema Tiger depack si realizza con la **separazione Verticale**. Gli obbiettivi raggiunti sono il trattamento di matrici eterogenee destinate a smaltimento ed il miglioramento nel trattamento delle matrici già trattate.

Il **feeding system** è la soluzione tecnologica che permette di avere la tramoggia di alimentazione adiacente al gruppo di separazione entrambi gestiti da un unico **software di gestione** che regola la velocità delle coclee di alimentazione in base alle impostazioni fornite e alle caratteristiche del materiale caricato.

Grazie all'estrema compattezza Tiger DePack è una tecnologia **All in One** in quanto racchiude tutti i componenti di funzionamento all'interno del telaio.

L'alimentazione elettrica e l'addizione di H_2O sono tutto ciò che serve per partire: **Plug & Play**.

Lo sviluppo dei **Componenti e Materiali** come l'Hardox e l'Inox permettono alla macchina di avere intervalli di sostituzione più che doppi rispetto altre tecnologie.

Con questi punti di forza Tiger DePack è la macchina più compatta sul mercato e affidabile su tre turni di lavoro con i minori costi di gestione €/ton trattata.

CARATTERISTICHE DEI FLUSSI OUTPUT:

- Con un recupero prossimo al 100% di matrice umida la frazione secca riesce a essere spesso monetizzata o reindirizzata alla filiera di competenza.
- Massimizzando il flusso umido si ha il maggior recuper possibile con un altissima qualità garantita dal sistema di separazione verticale che minimizza gli attriti e i contatti tra matrici e tecnologia.

** Frazione umida in uscita*
/ Frazione secca in uscita
/ Plastiche e lattine

TIGER DEPACK AFFIDABILITÀ ED EFFICIENZA

Un'unica macchina numerosi vantaggi

- Macchina predisposta alla lavorazione in ciclo sia manuale che automatico
- Macchina predisposta a lavorazioni sia in esterno che in ambienti chiusi
- Macchina inseribile all'interno del ciclo produttivo primario senza necessità di predisporre strutture di pertinenza
- Capacità produttiva su ciclo di lavorazione H24
- Bassissima necessità di manutenzioni
- Bassissimi costi di gestione
- Possibilità inserimento sistema di controllo remoto
- Motore elettrico sovradimensionato rispetto alla potenza necessaria
- Ciclo di pulizia automatizzato di fine giornata
- Resistente agli urti

MORE THAN 80 TIGER DEPACK IN THE WORLD

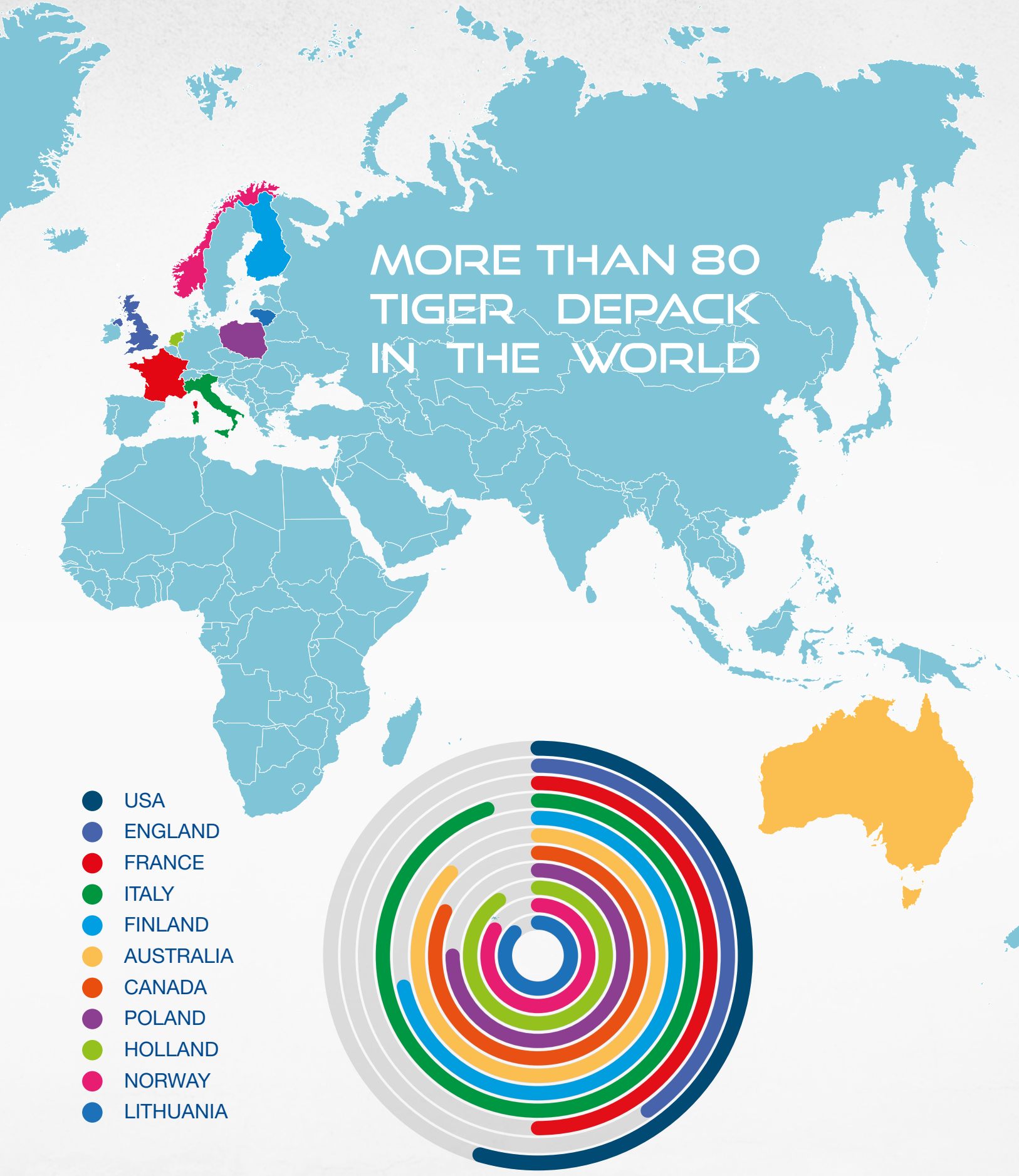

LA GAMMA PRODOTTI

Il Brand Tiger DePack racchiude in sé un intera gamma prodotti che si differenziano per caratteristiche, dimensioni e produttività.

I prodotti principali sono 3:

- **Tiger HS 10 UNIT** che fino al 2017 si chiamava Hs 640 che è il macchinario principale da cui è partito
- **Tiger HS 20 UNIT** nata per far fronte a capacità di trattamento maggiori e dimensioni di poco superiori alla Tiger HS 10.
- **Tiger HS 5 UNIT:** la cui caratteristica principale è la dimensione molto contenuta per inserimenti specifici

All'interno delle 3 principali tipologie di macchine che si differenziano principalmente per dimensione e produttività sono state sviluppate una serie di tecnologie denominate: la prima Paper Pulp Soution (PPS) applicabile ai Macchinari Tiger HS 20 PPS e HS 5 PPS per il trattamento specifico del Pulper da cartiera, la seconda denominata Oversize Cleaning (OSC) applicabile alle macchine Tiger HS 20 OSC e HS 5 OSC specifica per il trattamento dei sovvalli.

** Tiger DePack HS 20 UNIT*

** Tiger DePack HS 5 GROUP*

Ulteriore insieme di tecnologie si racchiudono nel sistema Low Profile applicabile ai Macchinari Tiger HS 10 LP e HS 5 LP. Tale caratteristica tecnologica è finalizzata a ridurre l'altezza di caricamento della macchina

Per venire incontro alle esigenze di mercato è inoltre possibile acquistere il gruppo di spremitura del materiale separatamente dal sistema di Coclee- Vasca e tramoggia. Il gruppo di spremitura separato è HS 10 GROUP e HS 5 GROUP.

L'obbiettivo per i prossimi anni è di creare ulteriori prodotti tecnologici nel brand Tiger DePack perché i settori nell'ambito del trattamento ambientale e produttivo sono in continua evoluzione con necessità che diventano sempre più specifiche e che necessitano di macchinari dedicati.

** Tiger DePack HS 10 UNIT*

** Tiger DePack HS 10 LP*

TIGER DEPACK HS 20 UNIT

Tiger HS 20 UNIT nata per far fronte a capacità di trattamento maggiori e dimensioni di poco superiori alla Tiger HS 10.

Applicabile nei campi di Depackaging e Recovery dove sono necessarie grandi quantità di produzione.

È la versione più grande e potente della gamma Tiger DePack:

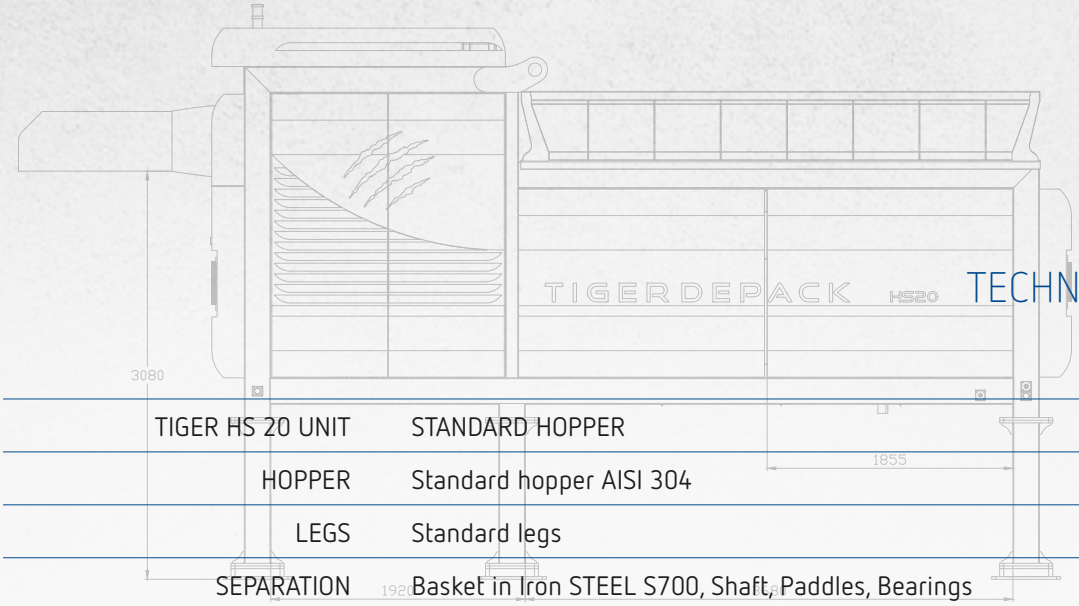

TECHNICAL DATA

TIGER HS 20 UNIT	STANDARD HOPPER	15-25 t/h
HOPPER	Standard hopper AISI 304	5,4 m³
LEGS	Standard legs	1.200 mm
SEPARATION	Basket in Iron STEEL S700, Shaft, Paddles, Bearings	
PLASTIC EXTRACTION	Dry fraction extractor screw	
ENGINES	ABB engine for the shaft	75 kW
	Engine with gearmotor for the feeding hopper 11 kW	
	engine with gearmotor for the extraction screw 5,5 kW	
LIQUIDS	Double water input line: process water line and washing line	
	Solenoid valve for the regulation of the incoming water flow	
	Liter counter	
ELECTRICAL AND SOFTWARE	Control panel with touchscreen	
	Software	
	Soft starter	75kW
	Frequency Converter	11 kW
	Electric cabinet	
	Rotation sensor for rotor	

TIGER DEPACK HS 20 PPS

PAPER PULP SOLUTION

Evoluzione Tecnologica della Tiger HS 20 UNIT, la Tiger HS 20 PPS è la versione specifica per le esigenze di trattamento del Pulper da Cartiera.

La facilità di inserimento all'interno di un ciclo produttivo avviato, sia in ambienti chiusi che all'esterno grazie alle ridotte dimensioni (solo 21metri quadri occupati) e la facilità di collegamento (nessun elemento esterno da predisporre) rendono la Tiger HS 20 – PPS la risposta alle esigenze di ogni Cartiera.

Un'unica macchina che con il suo sistema di selezione è in grado in un unico passaggio di ridurre fino al 70% il materiale fino ad oggi avviato a smaltimento in discarica o inceneritore.

Il materiale recuperato è composto da acqua che verrà riutilizzata nel ciclo produttivo e fino al 20% di Pasta o Fibra di Carta. Tale materia prima fino ad oggi veniva dispersa insieme al rifiuto pulper quindi un ulteriore perdita economica per la Cartiera.

I bassissimi costi di gestione e la capacita lavorativa H24 della Tiger DePack Hs 20 Paper Pulp Solution la rendono lo strumento efficiente ed efficace da inserire all'interno del ciclo produttivo della carta

DATI TECNICI

Potenza Installata	85 kW
Consumo Orario medio di Elettricità	70 kW/h
Peso	12 t
Superficie occupata	21 m^2

INPUT PULPER DA CARTIERA

70%
DI FRAZIONE CELLULOSA
RIAVVIATA A PROCESSO

30%
DI FRAZIONE NON
CELLULOSA SEPARATA

TIGER DEPACK HS 10 UNIT

Tiger HS 10 UNIT è il prodotto di punta Tiger DePack. Nata come Tiger HS 640 è utilizzata in ogni campo di applicazione dal DePackagin al Recovery e alla Production.

È il macchinario di mezzo che per dimensione e produttività riesce a far fronte alle diverse esigenze.

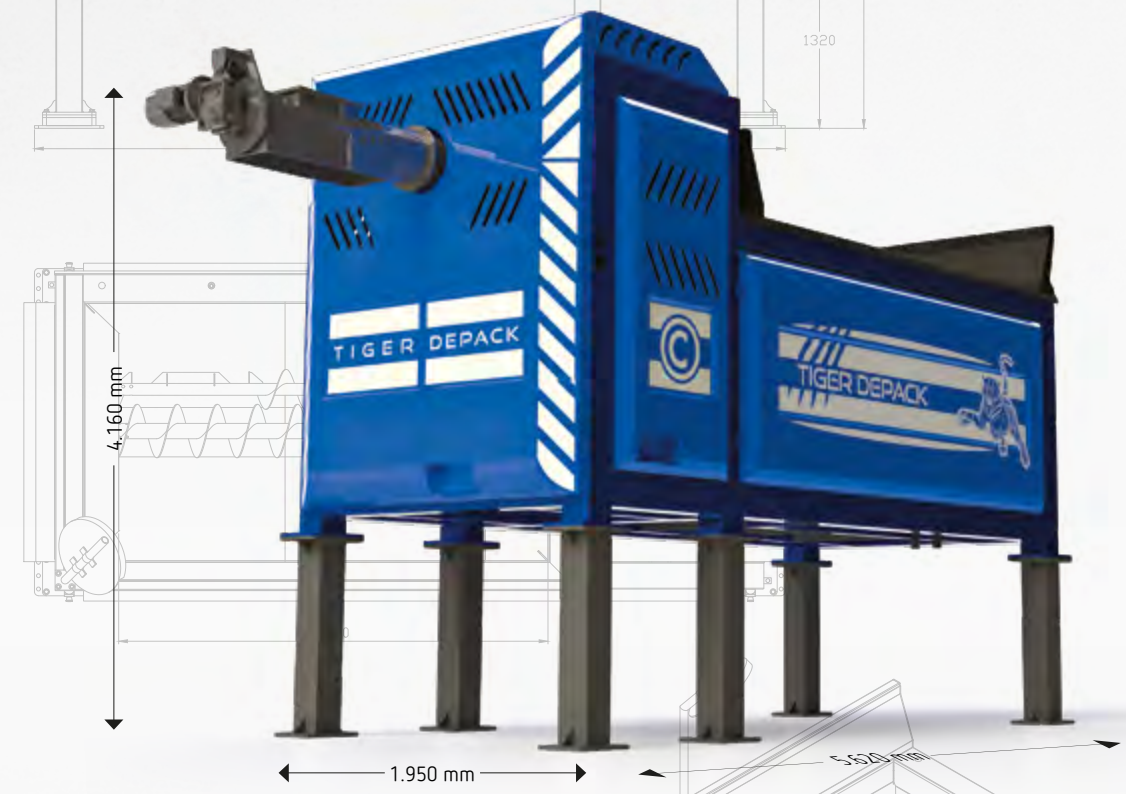

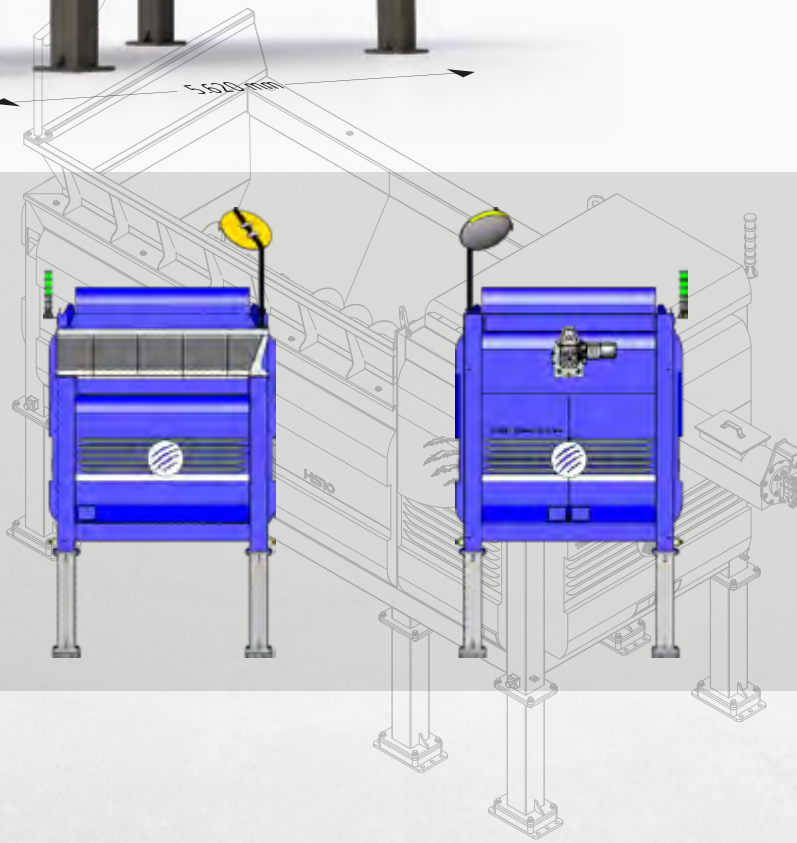

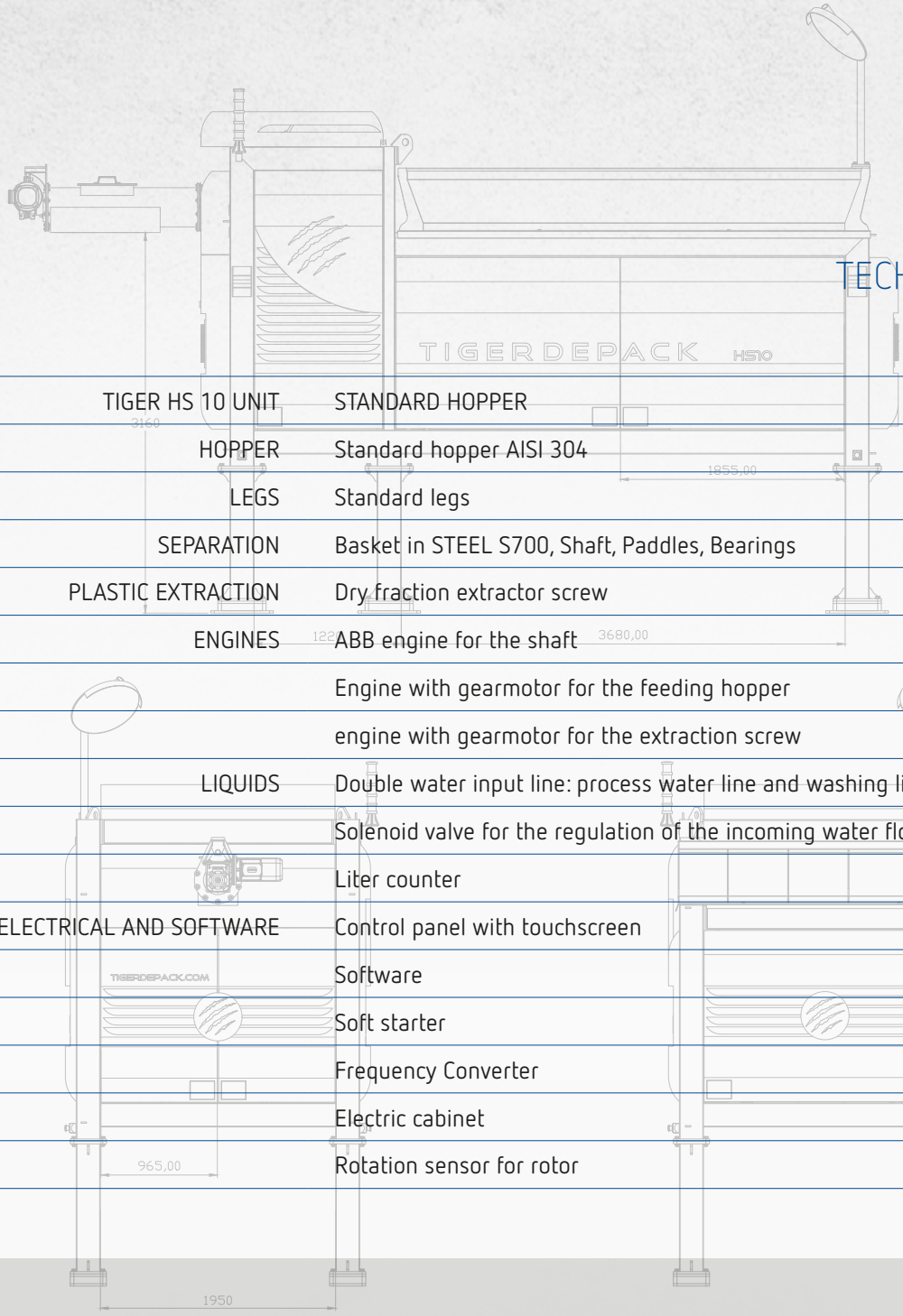

TECHNICAL DATA

TIGER HS 10 UNIT	STANDARD HOPPER	7-18 t/h
HOPPER	Standard hopper AISI 304	5,4 m³
LEGS	Standard legs	1.200 mm
SEPARATION	Basket in STEEL S700, Shaft, Paddles, Bearings	
PLASTIC EXTRACTION	Dry fraction extractor screw	
ENGINES	ABB engine for the shaft	55 kW
	Engine with gearmotor for the feeding hopper	7,5 kW
	engine with gearmotor for the extraction screw	2.2 kW
LIQUIDS	Double water input line: process water line and washing line	
	Solenoid valve for the regulation of the incoming water flow	
	Liter counter	
ELECTRICAL AND SOFTWARE	Control panel with touchscreen	
	Software	
	Soft starter	55 kW
	Frequency Converter	7,5 kW
	Electric cabinet	
	Rotation sensor for rotor	

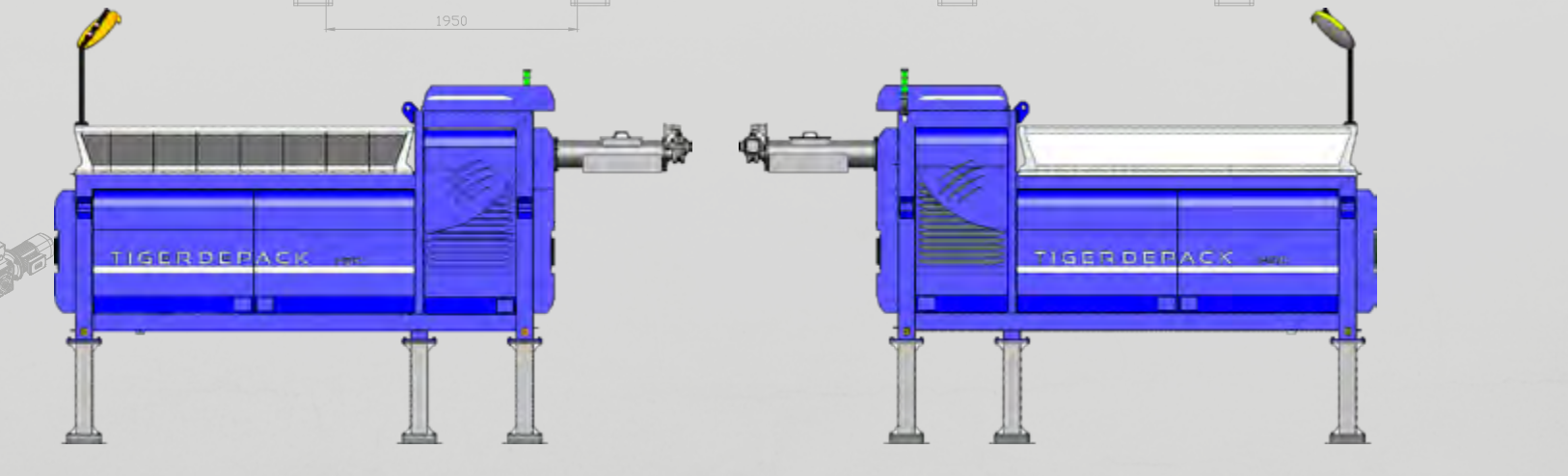

TIGER DEPACK HS 10 LP

Tiger HS 10 LP è la versione con tecnologia Low Profile dell Tiger HS 10 UNIT.

La Tecnologia Low Profile rende la macchina facilmente alimentabile ad altezze più contenute e pertanto inseribile in ambiti con esigenze specifiche. Il campo di applicazione principale è la Production dove l'inserimento in impianti di produzione già avviati necessita di specifiche strutturali per l'alimentazione.

TECHNICAL DATA

TIGER HS 10 LP	STANDARD HOPPER	7-18 t/h
HOPPER	Standard hopper AISI 304	Standard: 1 m^3 - Extension till: 4 m^3
LEGS	Standard legs	1.200 mm
SEPARATION	Basket in STEEL S700, Shaft, Paddles, Bearings	
PLASTIC EXTRACTION	Dry fraction extractor screw	
ENGINES	ABB engine for the shaft	55 kW
	Engine with gearmotor for the feeding hopper	7,5 kW
	engine with gearmotor for the extraction screw	2.2 kW
LIQUIDS	Double water input line: process water line and washing line	
	Solenoid valve for the regulation of the incoming water flow	
	Liter counter	
ELECTRICAL AND SOFTWARE	Control panel with touchscreen	
	Software	
	Soft starter	55 kW
	Frequency Converter	7,5 kW
	Electric cabinet	
	Rotation sensor for rotor	

TIGER DEPACK HS 10 GROUP

Tiger HS 10 GROUP è la versione dell'apparato di spremitura della della Tiger DePack HS 10 UNIT.

Configurato per essere inserito in impianti già avviati senza bisogno della sezione riguardante la tramoggia e le coclee. Un ulteriore possibilità di integrazione nei cicli produttivi esistenti di prodotti primari e di recovery.

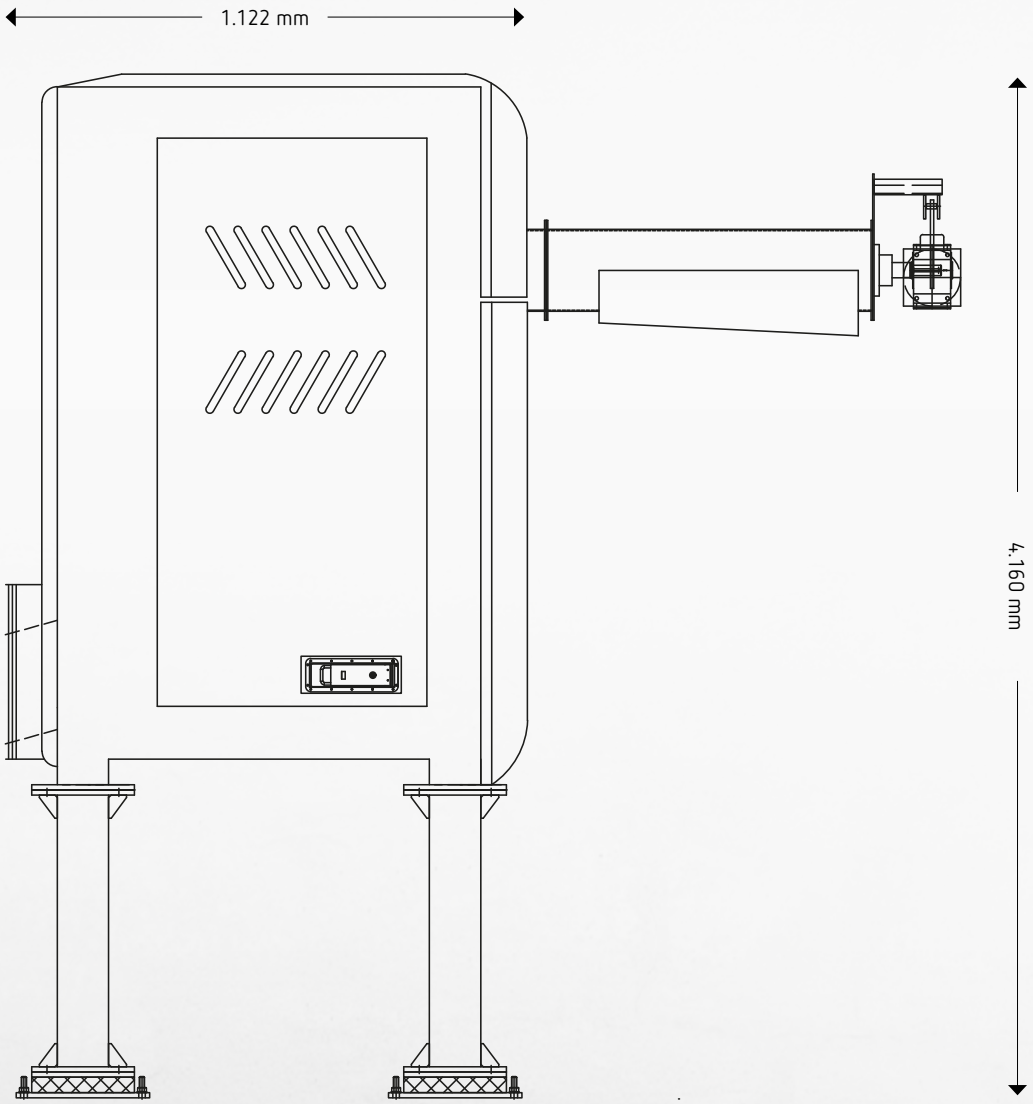

TECHNICAL DATA

TIGER HS 10 GROUP	STANDARD HOPPER	7-18 t/h
LEGS	Standard legs	1.200 mm
SEPARATION	Basket in STEEL S700, Shaft, Paddles, Bearings	
PLASTIC EXTRACTION	Dry fraction extractor screw	
ENGINES	ABB engine for the shaft	55 kW
	Engine with gearmotor for the feeding hopper	7,5 kW
	engine with gearmotor for the extraction screw	2.2 kW
LIQUIDS	Double water input line: process water line and washing line	
	Solenoid valve for the regulation of the incoming water flow	
	Liter counter	
ELECTRICAL AND SOFTWARE	Control panel with touchscreen	
	Software	
	Soft starter	55 kW
	Frequency Converter	7,5 kW
	Electric cabinet	
	Rotation sensor for rotor	

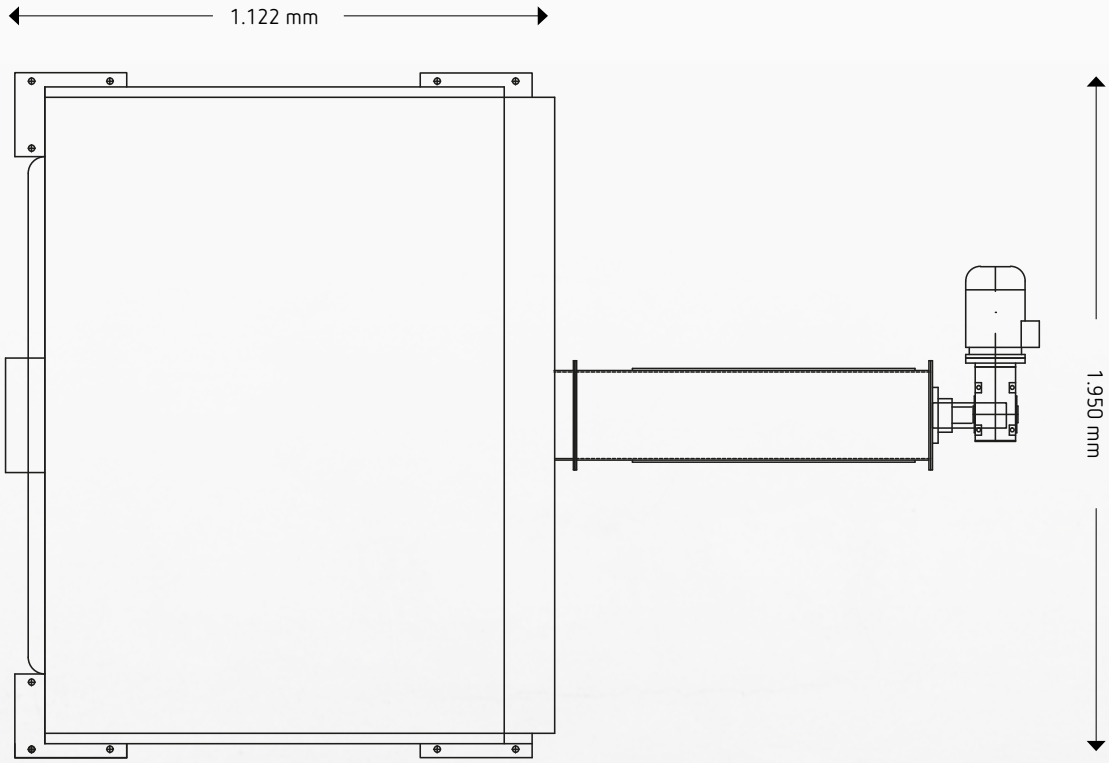

TIGER DEPACK HS 5 UNIT

Tiger HS 5 UNIT è la versione più piccola della gamma Tiger DePack.

Nata dall'esigenza specifica di essere inserita in ambiti già operativi e in spazi ristretti.

La Tiger HS 5 UNIT è specifica per l'applicazione Production in quanto inseribile in linea al ciclo produttivo primario per evitare la produzione di scarti di processo

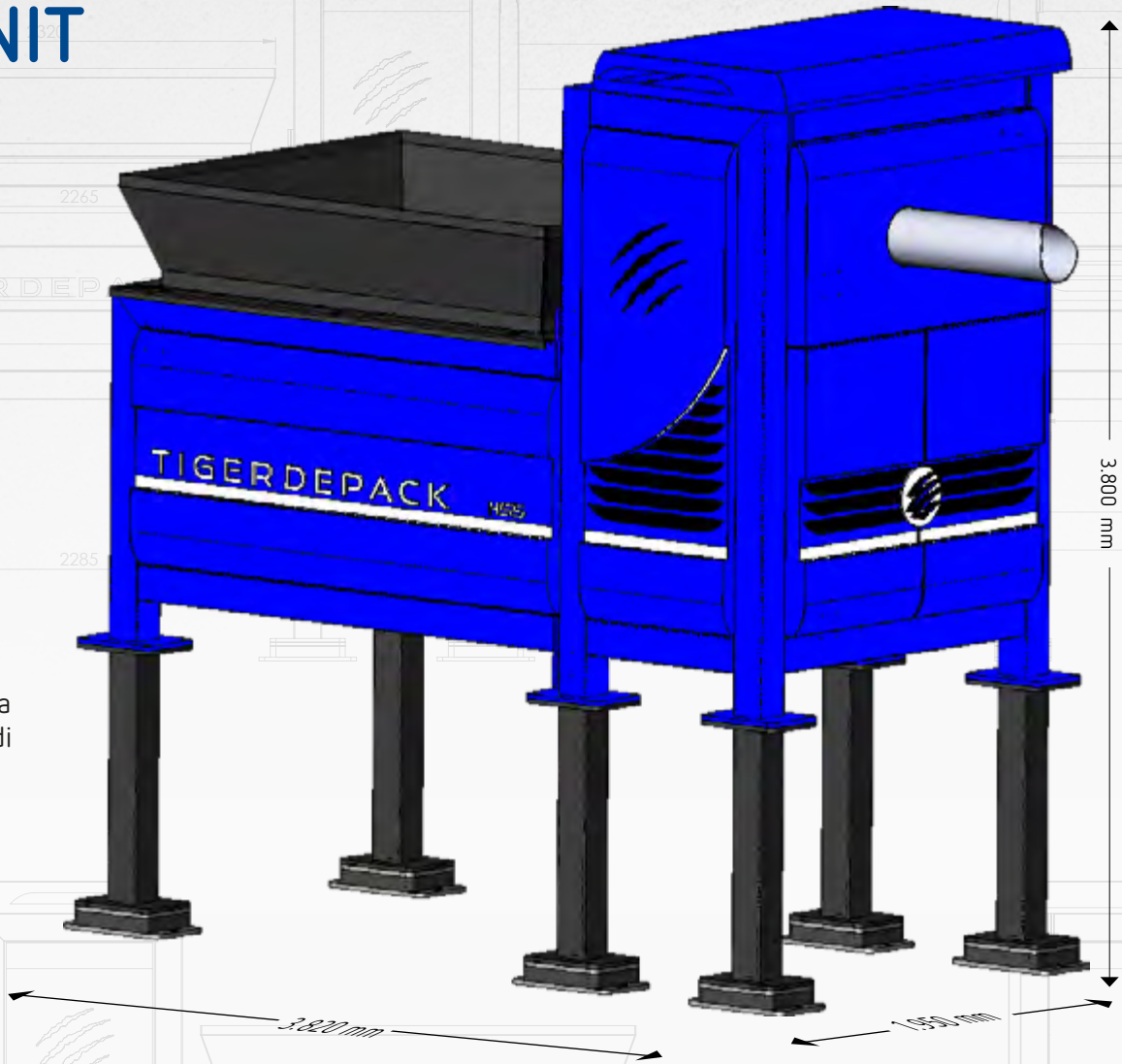

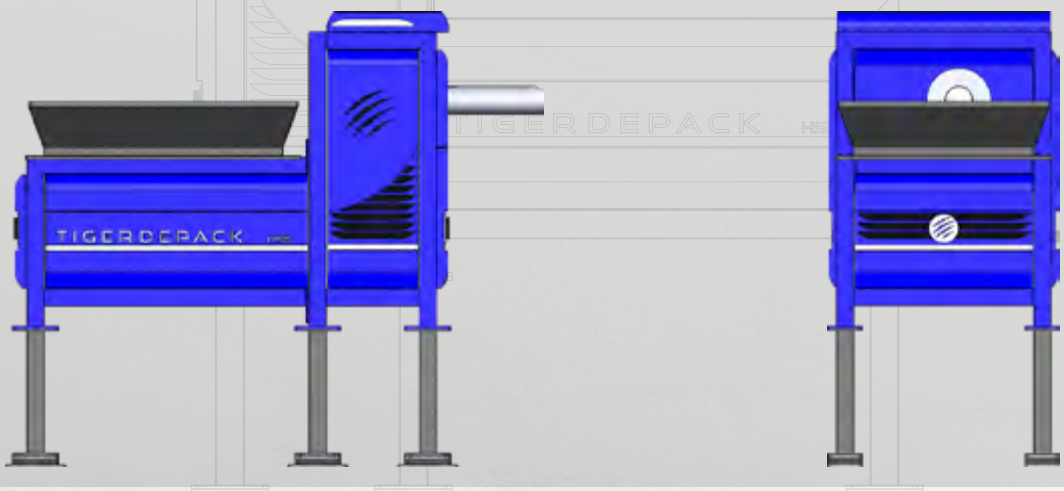

TECHNICAL DATA

TIGER HS 5 UNIT	STANDARD HOPPER	3-7 t/h
HOPPER	Standard hopper AISI 304	1,5 m^3
LEGS	Standard legs	700 mm
SEPARATION	Basket in STEEL S700, Shaft, Paddles, Bearings	
PLASTIC EXTRACTION	Dry fraction extractor screw	
ENGINES	ABB engine for the shaft	30 kW
	Engine with gearmotor for the feeding hopper	4 kW
	engine with gearmotor for the extraction screw	2.2 kW
LIQUIDS	Double water input line: process water line and washing line	
	Solenoid valve for the regulation of the incoming water flow	
	Liter counter	
ELECTRICAL AND SOFTWARE	Control panel with touchscreen	
	Software	
	Soft starter	30 kW
	Frequency Converter	4 kW
	Electric cabinet	
	Rotation sensor for rotor	

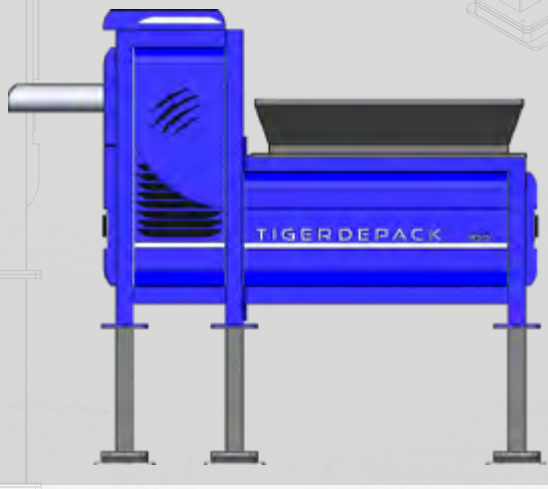

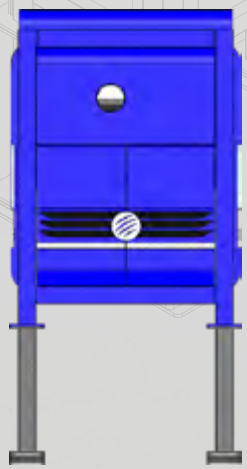

TIGER DEPACK HS 5 LP

Tiger HS 5 LP è la versione più piccola della gamma Tiger DePack con tecnologia Low Profile.

Come nella versione HS 5 UNIT nata dall'esigenza specifica di essere inserita in ambiti già operativi e in spazi ristretti, la Tiger HS 5 LP mantiene tutta ala capacità di separazione e sconfezionamento delle versioni più grandi con in più la possibilità di essere alimentata a quote molto più basse.

La Tiger HS 5 LP è specifica per l'applicazione Production in quanto inseribile in linea al ciclo produttivo primario per evitare la produzione di scarti di processo ed in locali veramente ridotti in altezza

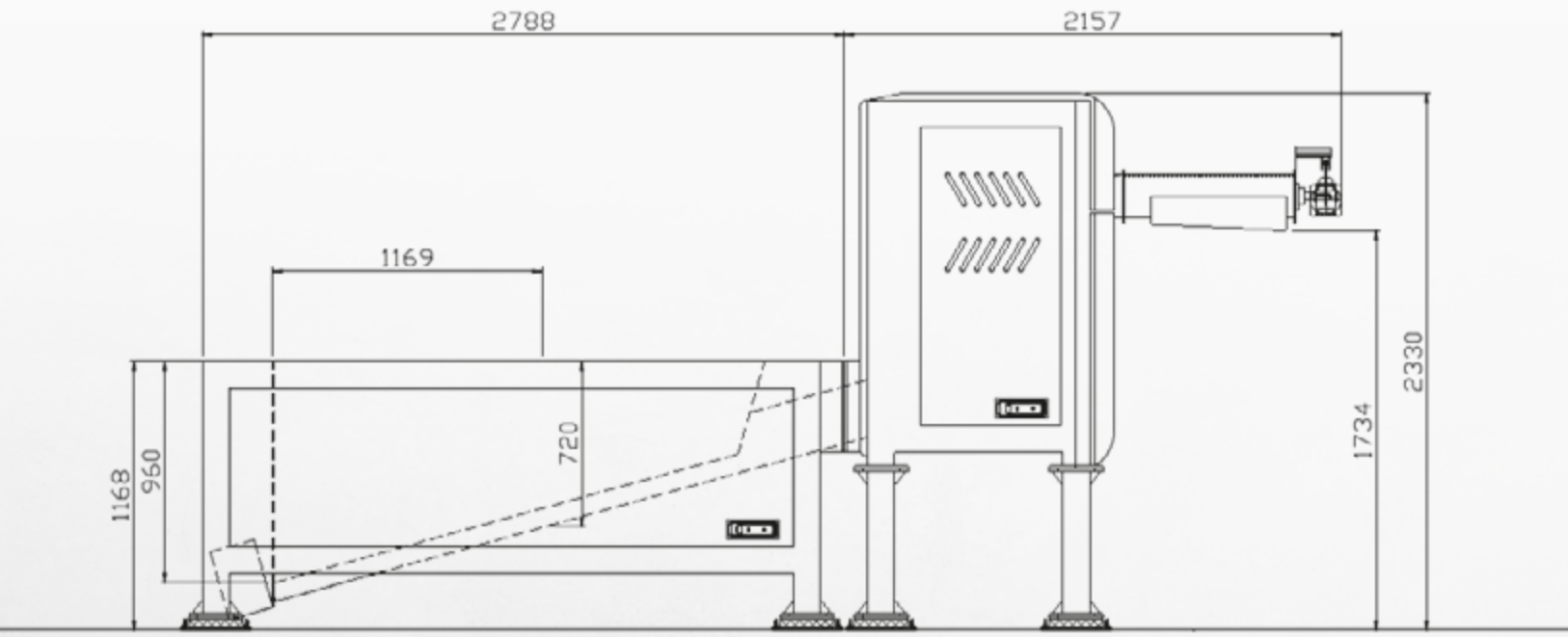

TECHNICAL DATA

TIGER HS 5 LP	STANDARD HOPPER	3-7 t/h
HOPPER	Standard hopper AISI 304	Standard: 0,8 m³ - Extension till: 2 m³
LEGS	Standard legs	700 mm
SEPARATION	Basket in STEEL S700, Shaft, Paddles, Bearings	
PLASTIC EXTRACTION	Dry fraction extractor screw	
ENGINES	ABB engine for the shaft	30 kW
	Engine with gearmotor for the feeding hopper	4 kW
	engine with gearmotor for the extraction screw	2.2 kW
LIQUIDS	Double water input line: process water line and washing line	
	Solenoid valve for the regulation of the incoming water flow	
	Liter counter	
ELECTRICAL AND SOFTWARE	Control panel with touchscreen	
	Software	
	Soft starter	30 kW
	Frequency Converter	4 kW
	Electric cabinet	
	Rotation sensor for rotor	

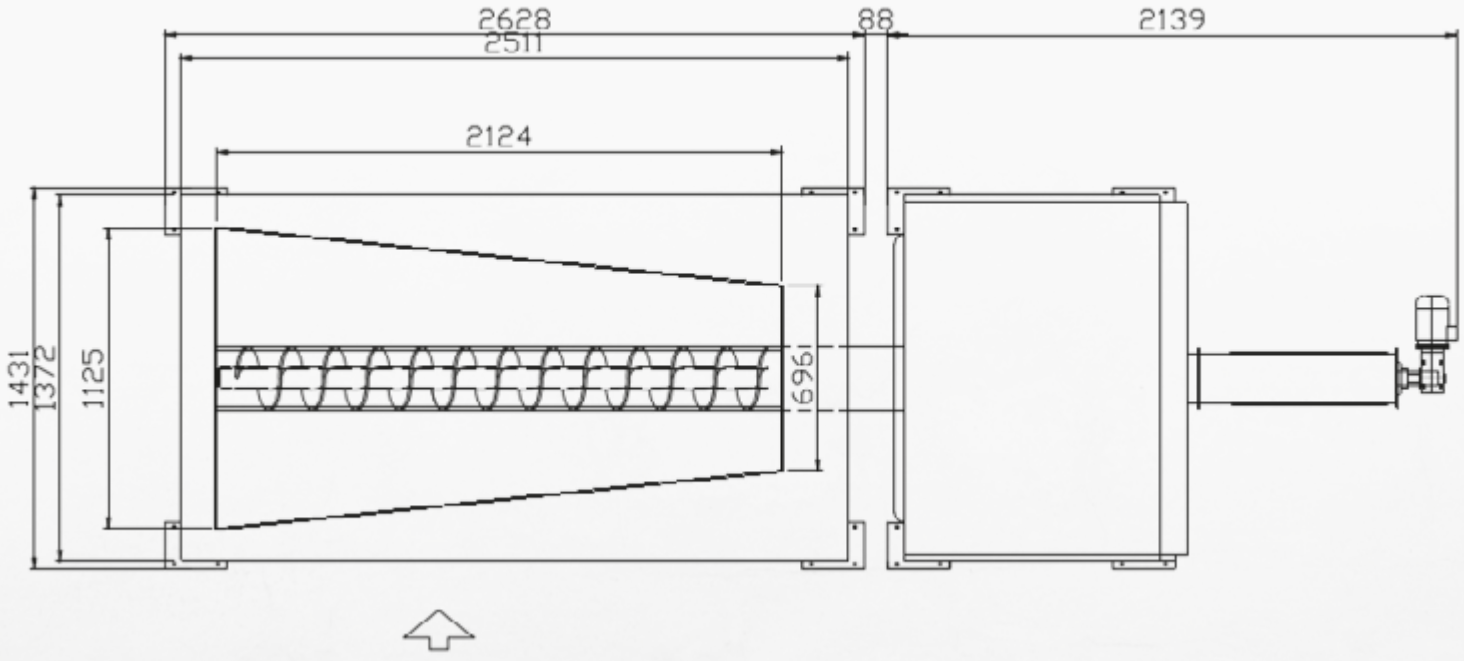

TIGER DEPACK HS 5 GROUP

Tiger HS 5 GROUP è la versione dell'apparato di spremitura della Tiger HS 5 UNIT.

Configurato per essere inserito in impianti già avviati senza la bisogno della sezione riguardante la tramoggia e le coclee. Un ulteriore possibilità di integrazione nei cicli produttivi esistenti di prodotti primari.

TECHNICAL DATA

TIGER HS 5 GROUP	STANDARD HOPPER	3-7 t/h
LEGS	Standard legs	700 mm
SEPARATION	Basket in STEEL S700, Shaft, Paddles, Bearings	
PLASTIC EXTRACTION	Dry fraction extractor screw	
ENGINES	ABB engine for the shaft	30 kW
	engine with gearmotor for the extraction screw	2.2 kW
LIQUIDS	Double water input line: process water line and washing line	
	Solenoid valve for the regulation of the incoming water flow	
	Liter counter	
ELECTRICAL AND SOFTWARE	Control panel with touchscreen	
	Software	
	Soft starter	30 kW
	Electric cabinet	
	Rotation sensor for rotor	

TIGER DEPACK REFERENCES

TIGER DEPACK
HS10 LP
TIGERDEPACK

HS 640
HS 640 Tiger

CESARO

HS 640 Tiger

HS 640
HS 640

CESARO
HS 640

Unilever HS 640
Tiger

TECNOLOGIE PER LA SICUREZZA

Come macchine industriali inserite in cicli produttivi per il recupero di materie prime, trattamento dei rifiuti, e nei cicli produttivi, le macchine Tiger DePack non ammettono compromessi in termini di sicurezza.

Sistemi attivi e passivi ne controllano il funzionamento anche da remoto rispettando i più severi termini di legge in materia di sicurezza.

- Porte esterne con accesso a vani con organi in movimento allarmate con chiusura a chiave
- Segnalazione apertura porte con spegnimento istantaneo degli organi in movimento
- Pulsanti di emergenza manuali (fino a 4 per ogni macchina)
- Porte vani interni chiusi con viti autobloccanti
- Segnalazioni luminose di stato Attivo, Anomalia, Attenzione
- Quadro comandi integrato all'interno della struttura della macchina in posizione protetta ed isolata
- Selezionatore quadro integrato
- Circuito di emergenza Tiger DePack integrabile con il circuito di emergenza dell'Impianto di destinazione
- Predisposizione ganci per il sollevamento con mezzi di movimentazione
- Accessibilità per manutenzione ad ogni parte della macchina in qualsiasi momento
- Manutenzioni programmate con personale specializzato world wide

IL SISTEMA TIGER DEPACK AFFIDABILITÀ E EFFICIENZA

TUTTA LA TECNOLOGIA RACCHIUSA IN UN'UNICA MACCHINA

- Macchina predisposta alla lavorazione sia in ciclo sia manuale che automatico
- Macchina predisposta a lavorazioni sia in esterno che in ambienti chiusi
- Macchina inseribile all'interno del ciclo produttivo primario senza necessità di predisporre strutture di pertinenza
- Capacità produttiva su ciclo di lavorazione H24
- Bassissima necessità di manutenzioni
- Possibilità inserimento sistema di controllo remoto
- Motore elettrico sovradimensionato rispetto alla potenza necessaria
- Ciclo di pulizia automatizzato di fine giornata

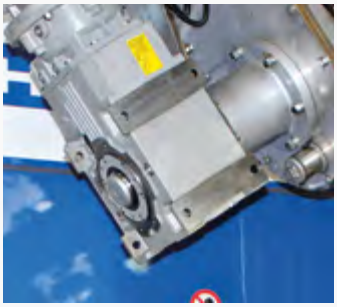

TIGER DEPACK

ACCESSORI E INNOVAZIONI

In tutte le versioni disponibili della Gamma Tiger DePack è possibile scegliere tra diversi optional e accessori che la rendono ancora più adattabile alla produzione nella quale deve essere inserita.

Elementi che possono variare in funzione della matrice in ingresso e che possono essere modificati anche in tempi diversi ed in fasi successive all'acquisto.

Sistemi di scarico del sottovaglio

- Vasca di scarico del sottovaglio
- Pompa di estrazione del sottovaglio
- Vasca con coclea per sottovaglio
- Sistema di scarico frazioni sottovaglio e sopravaglio completo

Optional per la Tramoggia di carico

- Coclea aggiuntiva rompi-ponte
- Sistema di irrorazione della tramoggia

Integrazioni Hardware/software e Misurazioni

- Modulo Profibus
- Celle di carico

Gambe e Ruote

- Mobile Pack (Ruote con assale e timone)
- Estensione lunghezza gambe (fino a 2.000mm)

Verniciatura porte e Ingrassaggio

- Porte scorrevoli
- Dispositivo di ingrassaggio automatico con temporizzatore
- Colori carrozzeria a scelta

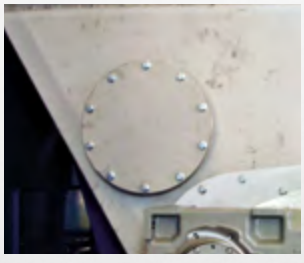

SERVICE WORLD WIDE

Punta di diamante del Sistema Tiger DePack è l'assistenza World wide delle sue macchine.

La capacità di seguire il cliente con campagne di garanzia e assistenza programmata e la possibilità di controlli anche da Remoto rendono il sistema Tiger DePack in grado di essere efficiente ed efficace.

Un sistema che garantisce la presenza di ricambi e personale qualificato in grado di rispondere alle diverse esigenze del cliente in tempi rapidi.

TIGER DEPACK® a brand by Cesaro Mac Import || Maggio 2018 (1000) www.graficheneweprint.it

TIGER DEPACK®

PACKAGING AND CONTENT RECOVERY SOLUTION

Via delle Industrie 28 e 29
I-30020 Eraclea (VE) - ITALY
Centralino: (+39) 0421 231101 r.a.
FAX Amministrazione: (+39) 0421 233392
www.tigerdepack.com